Heizmann
Schlauchtechnik - Hydraulik - Antriebstechnik

STAHL-ÖLBEHÄLTER SERIE WN – LC
NG 40 – 400 L *kurzfristig ab Lager lieferbar*

STEEL OIL TANK SERIES WN – LC
NG 40 – 400 L *available ex stock*

ABMESSUNGEN

DIMENSIONS

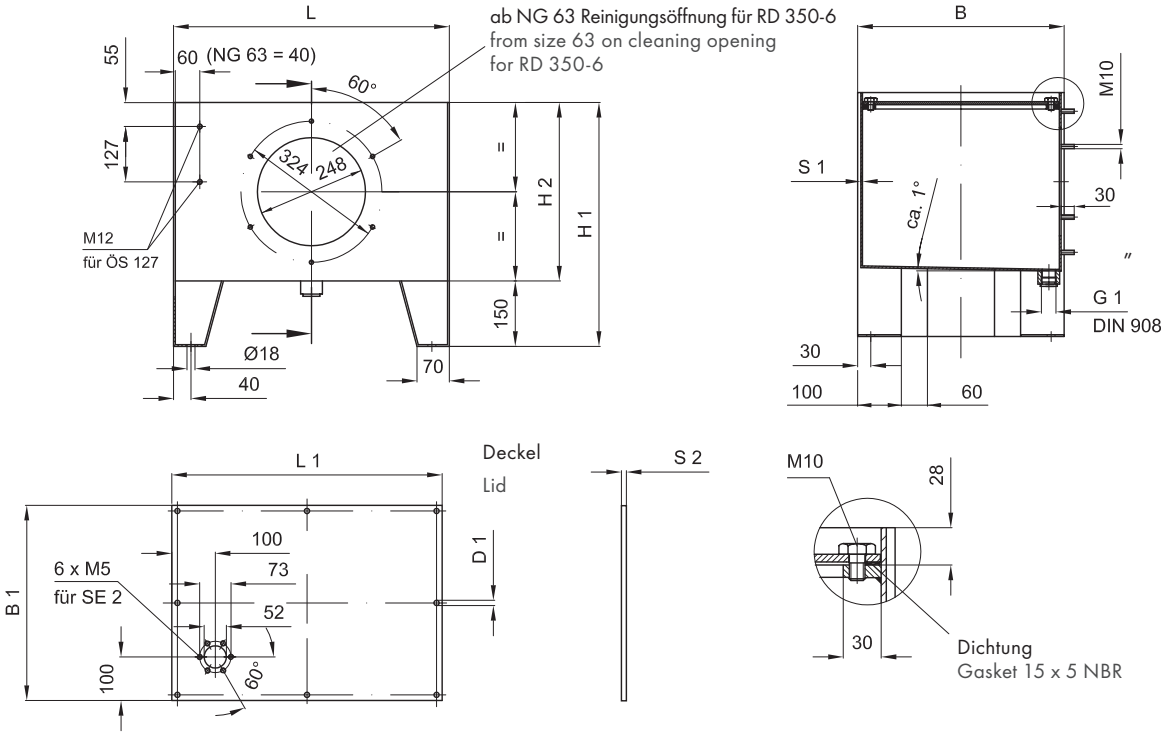

ART.-NR. ART.-NO.	NENN-GRÖSSE NOMINAL SIZE	BEHÄLTERABMESSUNGEN TANK DIMENSIONS					DECKELABMESSUNGEN LID DIMENSIONS				GES. GEWICHT CA. KG TOTAL WEIGHT APPROX. KG	
		L	B	H_1	H_2	S_1	L_1	B_1	D_1	S_2		
auf Anfrage	40	508	379	430	280	3	498	355	12	5	40	
280316	63	508	379	560	410	3	498	355	12	6	53	RD 350
280317	100	633	474	560	410	4	621	448	12	6	60	RD 350
280318	160	810	604	560	410	4	798	578	12	6	85	RD 350
auf Anfrage	200	900	654	560	410	4	888	628	12	6	98	RD 350
auf Anfrage	250	1010	704	580	430	4	998	678	12	7	110	RD 350
auf Anfrage	300	1150	714	580	430	4	1138	688	12	7	150	RD 350
auf Anfrage	400	1514	749	580	430	4	1500	720	12	8	190	RD 350

STANDARD-LIEFERUMFANG

- Bohrungen für Schauglas und Einfüller sowie eine Reinigungsöffnung mit Bolzen + Hutmuttern für RD350-6
- Deckeldichtung 15 x 5 mm Perbunan (NBR)
- Ablassschraube G1" DIN 908 mit Dichtung

STANDARD DELIVERY EXTENT

- Bores for oil gauge and filler as well as a cleaning opening with bolt and cover nuts for RD 350-6
- Gasket for tank lid 15 x 5 mm Perbunan (NBR)
- Drain plug G1" DIN 908 with gasket

ZUBEHÖR GEGEN AUFPREIS

- Reinigungsdeckel + Dichtung
- Individuelle Deckelbearbeitung auf Anfrage
- Schaugläser, Einfüller
- Dichtungen aus FPM oder EPDM

ACCESSORIES FOR EXTRA CHARGE

- Cleaning-cover with gasket
- Individual machining of the lid on request
- Oil gauges, fillers
- Gaskets made of FPM or EPDM

- Generelle Ausführung und Lieferumfang siehe Seite 11

- General type and delivery extent please see page 11

Heizmann
Schlauchtechnik - Hydraulik - Antriebstechnik

ÖLWANNEN NG 63 – NG 1000 FÜR STAHL-ÖLBEHÄLTER SERIE STB/WN–LC

kurzfristig ab Lager lieferbar

OIL SUMPS NG 63 – NG 1000 FOR STEEL OIL TANK SERIES STB/WN–LC

available ex stock

ABMESSUNGEN

DIMENSIONS

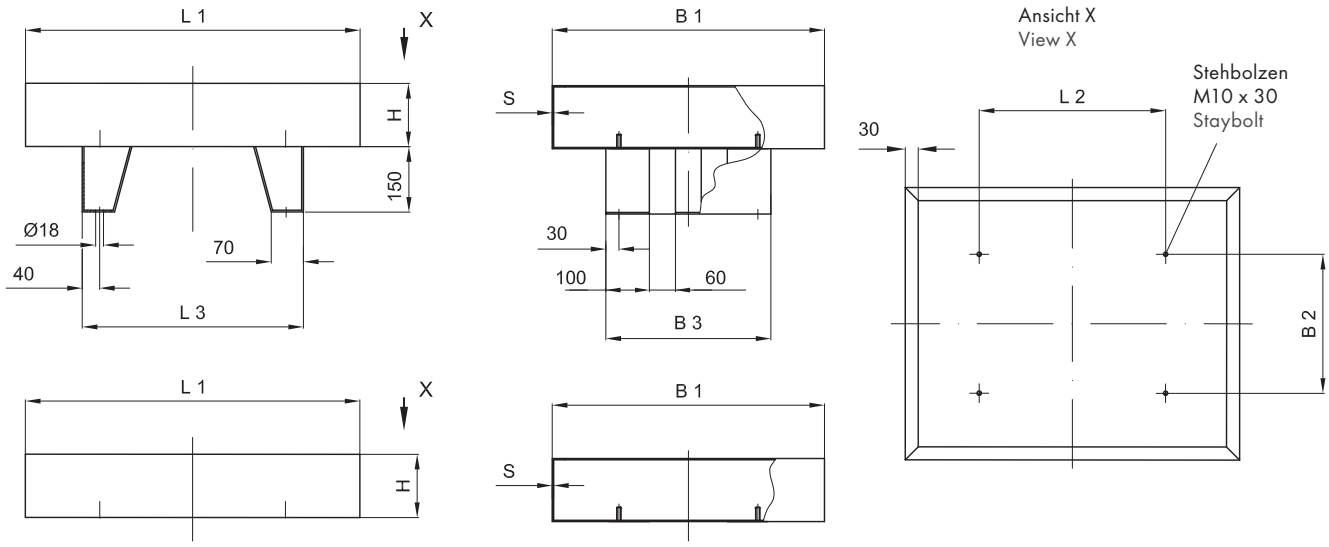

	ART.-NR. ART.-NO.	NENNGRÖSSE NOMINAL SIZE	ABMESSUNGEN DIMENSIONS								GESAMT GEWICHT CA. KG TOTAL WEIGHT APPROX. KG
			L_1	B_1	H	L_2	B_2	L_3	B_3	S	
ÖLWANNE MIT FUSS STB/WN–LC OIL SUMP WITH FOOT STB/WN–LC	280283	ÖW 63-F-WN	768	625	145	428	319	508	379	3	27
	280284	ÖW 100-F-WN	893	720	170	553	414	633	474	3	36
	280285	ÖW 160-F-WN	1070	850	190	730	544	810	604	3	48
	auf Anfrge	ÖW 200-F-WN	1160	900	200	820	594	900	654	3	53
	auf Anfrge	ÖW 250-F-WN	1270	950	220	930	644	1010	704	3	62
	auf Anfrge	ÖW 300-F-WN	1410	960	235	1070	654	1150	714	3	70
	auf Anfrge	ÖW 400-F-WN	1874	1095	220	1434	689	1514	749	4	122
	auf Anfrge	ÖW 630-F-WN	1874	1305	260	1434	899	1514	959	4	149
	auf Anfrge	ÖW 800-F-WN	2374	1260	270	1934	854	2014	914	4	176
	auf Anfrge	ÖW 1000-F-WN	2374	1425	300	1934	1019	2014	1079	4	200
ÖLWANNE OHNE FUSS STB/WN–LC OIL SUMP WITHOUT FOOT STB/WN–LC	auf Anfrge	ÖW 63-WN	768	625	145	428	319			3	23
	auf Anfrge	ÖW 100-WN	893	720	170	553	414			3	31
	auf Anfrge	ÖW 160-WN	1070	850	190	730	544			3	41
	auf Anfrge	ÖW 200-WN	1160	900	200	820	594			3	47
	auf Anfrge	ÖW 250-WN	1270	950	220	930	644			3	55
	auf Anfrge	ÖW 300-WN	1410	960	235	1070	654			3	62
	auf Anfrge	ÖW 400-WN	1874	1095	220	1434	689			4	111
	auf Anfrge	ÖW 630-WN	1874	1305	260	1434	899			4	134
	auf Anfrge	ÖW 800-WN	2374	1260	270	1934	854			4	162
	auf Anfrge	ÖW 1000-WN	2374	1425	300	1934	1019			4	184

Auffangvolumen entspricht dem Nutzvolumen des Behälters
Ausführung entsprechend den Anforderungen WHG (Wasserhaushaltsgesetz)
Generelle Umkantung zum Schutz vor Verletzungsgefahr
Sondermaße auf Anfrage
Generelle Ausführung und Lieferumfang siehe Seite 11

Catching volume corresponds to the useful tank volume
Type corresponds to the requirements WHG (Federal Water Act)
General canting for protection from risk of injury
Special sizes on request
General type and delivery extent please see page 11

ALLG. TECHNISCHE INFORMATIONEN

AUSFÜHRUNG UND LIEFERUMFANG FÜR HBE STANDARD

- Werkstoff S235JR (St37)
- Innen und außen sandgestrahlt und grundiert, beständig gegen Hydrauliköl auf Mineralölbasis
- Dichtheitsprüfung mittels Farbeindringverfahren
- Dichtung 15 x 5 mm aus Perbunan (NBR) bei verschraubtem Tankdeckel
- Verschlussschraube DIN 908 + Cu-Dichtring für Ölablass am Behälter

GEGEN AUFPREIS ERHÄLTLICH

- Umfangreiches Zubehör aus HBE Lieferprogramm, wie z. B. Reinigungsdeckel, Dichtungen, Niveauanzeigen, Einfüller etc.
- Individuelle Tank-/Deckel- oder Ölwannenbearbeitung
- Endlackierung
- Grundierung beständig gegen Sondermedien (siehe Beständigkeitstabelle)
- Rostfreier Edelstahl 1.4301 (V2A) bzw. 1.4571 (V4A), innen und außen glasperlengestrahlt
- Dichtheitszertifikat

GENERAL TECHNICAL INFORMATION

TYPE AND DELIVERY EXTENT FOR HBE STANDARD

- Material S235JR (St37)
- Sandblasted and grounded inside and outside, resistant to hydraulic oil on mineral oil base
- Leak test by two colour check
- Gasket 15 x 5 mm made of Perbunan (NBR) in case of screwed tank lid
- Drain plug DIN 908 + Cu gasket for oil drain at the tank

AVAILABLE FOR EXTRA CHARGE

- Numerous accessories of HBE delivery programme, such as cleaning-covers, gaskets, oil level gauges, fillers etc.
- Individual machining of tank, tank lid or oil sumps
- Final varnish
- Primary coat resistant to special media (please see resistance schedule)
- Stainless steel 1.4301 (V2A) resp. 1.4571 (V4A), sandblasted inside and outside with glass beads
- Density certificate

BESTÄNDIGKEITSTABELLE gegen Mineralöle und schwer entflammbare Flüssigkeiten

LIST OF RESISTANCE against mineral oils and flame resistant fluids

PRODUKT PRODUCT	MATERIAL MATERIAL	MEDIUM MEDIUM				
		Hydrauliköl/Mineralölbasis Hydraulic oil/Mineral oil base	HFA	HFB	HFC	HFD, HFD–R, HFD–S, HFD–T
Stahlbehälter / Steel tanks	Stahl / Steel	●	1	●	●	●
Anstrich / Coating	ME III	●	●	○	2	2
Dichtung / Gasket	NBR	●	●	●	●	○
Dichtung / Gasket	EPDM	○	○	○	●	●
AB-Behälter / AB-tanks	Aluminium	●	●	●	●	●
Dichtung / Gasket	Pappe / Paperboard	●	●	●	○	○
Dichtung / Gasket	Gummikork / Rubber cork	●	●	●	3	3
Deckel SD / Lid SD	Stahl / Steel	●	1	●	●	●
Schaugläser / Oil gauges						
mit Dichtung / with gasket	NBR	●	●	●	●	○
mit Dichtung / with gasket	FPM	○	●	●	○	●
Einfüller / Filler	ST	●	●	●	●	○
Reingungsdeckel / Cleaning-cover	Aluminium	●	●	●	●	●
mit Dichtung / with gasket	NBR	●	●	●	●	○
mit Dichtung / with gasket	FPM	○	○	●	○	●
mit Dichtung / with gasket	EPDM	○	●	○	●	●

● = beständig ○ = nicht beständig 1 = Grundierung erforderlich 2 = Wenn Anstrich erwünscht, Epoxydharz verwenden 3 = Gegen Ölbenetzung beständig

● = resistant ○ = nonresistant 1 = Priming coat required 2 = If coating required, epoxyd-rosin is to be used 3 = Resistant to moisture by oil

HYRAULIKFLÜSSIGKEITEN / ZUSAMMENSETZUNG

HFA	Öl in Wasser-Emulsion, Wassergehalt > 80%
HFB	Wasser in Öl-Emulsion, Wassergehalt > 40%
HFC	Wässrige Polymer-Lösung (Wasserglykol) Wassergehalt > 45%
HFD	Synthetische Flüssigkeiten (wasserfrei)
HFD–R	Phosphorsäure-Ester
HFD–S	Chlorierte Kohlenwasserstoffe
HFD–T	Mischung aus HFD–R + HFD–S

HYDRAULIC FLUIDS / MAIN COMPONENTS

HFA	Oil in water emulsion, water content > 80 %
HFB	Water in oil emulsion, water content > 40 %
HFC	Watery Polymer-solution (waterglycol) water content > 45 %
HFD	Synthetic fluids (free of water)
HFD–R	Phosphoric acid ester
HFD–S	Chlorinated hydrocarbon
HFD–T	Mixture of HFD–R + HFD–S

Heizmann
Schlauchtechnik - Hydraulik - Antriebstechnik

STAHL-ÖLBEHÄLTER

STEEL OIL TANKS

ALLGEMEINE TECHNISCHE INFORMATION

GENERAL TECHNICAL INFORMATION

ZERTIFIKAT

TÜV NORD

für das Managementsystem nach
DIN EN ISO 9001 : 2008

Der Nachweis der regelwerkskonformen Anwendung wurde erbracht und wird gemäß TÜV NORD CERT-Verfahren bescheinigt für

HBE GmbH
Hönnestraße 47
58809 Neuenrade
Deutschland

HBE

Geltungsbereich

Herstellung und Vertrieb von Hydraulikölbehältern, Pumpenträgern, Dämpfungselementen, Antriebskupplungen und Hydraulikkomponenten

Zertifikat-Registrier-Nr. 04 100 960132
Auditbericht-Nr. 3510 1022

Gültig bis 2014-09-20
Erstzertifizierung 1996

Zertifizierungsstelle
der TÜV NORD CERT GmbH

Essen, 2012-09-11

Diese Zertifizierung wurde gemäß TÜV NORD CERT-Verfahren zur Auditierung und Zertifizierung durchgeführt und wird regelmäßig überwacht.

TÜV NORD CERT GmbH Langemarckstraße 20 45141 Essen www.tuev-nord-cert.de

IAF

TGA-ZM-07-06-00

TÜV NORD
TÜV NORD CERT GmbH
DIN EN ISO 9001
Freiwillige Zertifizierung

TÜV NORD

LEISTUNGSSPEKTRUM

- Zugelassener Schweißfachbetrieb nach DIN 18800 – 7: 2002–09, Klasse C
- Fachbetrieb nach § 19 l, WHG
- Dichtheitsprüfungen auf Wunsch mit Zertifikat
- Schweißkonstruktionen und Brennzuschnitte
- Verarbeitung von Normalstahl S 235 JR (St37) oder rostfreiem Edelstahl 1.4301 (V2A) bzw. 1.4571 (V4A)
- Verlässliche Lieferzeiten und hoher Qualitätsstandard

PERFORMANCE FEATURES

- Approved welding shop according to DIN 18800
- Approved shop according to § 19 l, WHG
- Leak test with certificate on request
- Welding constructions and welded blank cut
- Machining of normal steel S 235 JR (St37) or stainless steel 1.4301 (V2A) resp. 1.4571 (V4A)
- Reliable delivery periods and high quality standard

Behälter nach Kundenzeichnung
bis 20.000 L bzw. 6,4 to
Tanks according to customer drawing
up to 20,000 L respectively 6,4 to.

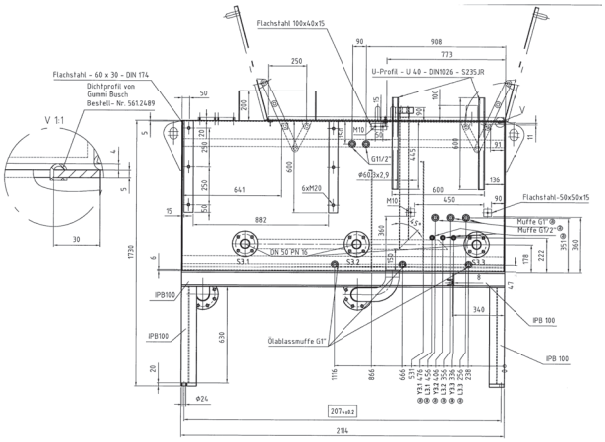

Standardbehälter Serie WN-LC
NG 40 - 400 L
Standard tank series WN-LC
NG 40 - 400 L

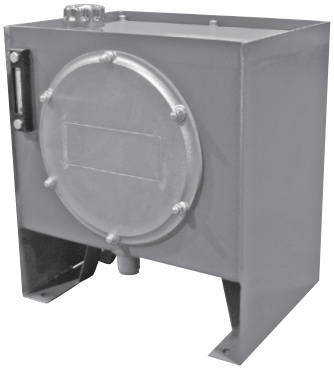

Heizmann
Schlauchtechnik - Hydraulik - Antriebstechnik

Standardbehälter Serie STB
NG 40 - 2.000 L
Standard tank series STB
NG 40 - 2,000 L

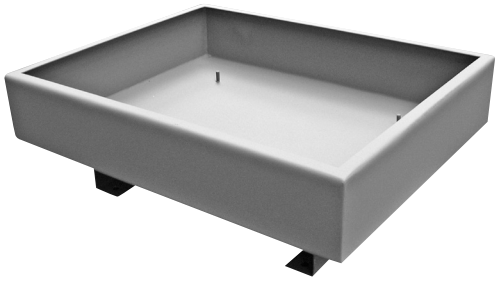

Ölwannen für Behälter
Serie WN-LC / STB
Oil sumps for tanks
series WN-LC / STB

Behälter nach DIN 24 339 (1993)
NG 63 - 1.250 L
Tanks according to DIN 24 339 (1993)
NG 63 - 1,250 L

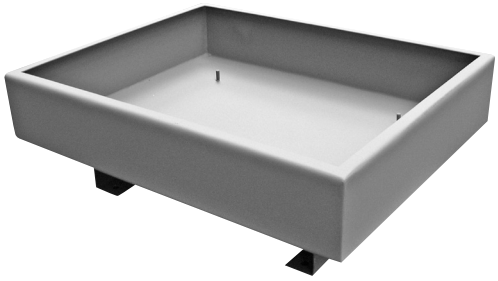

Ölwannen für Behälter
nach DIN 24339
Oil sumps for tanks
according to DIN 24339

Heizmann
Schlauchtechnik - Hydraulik - Antriebstechnik

BEHÄLTERBAU NACH KUNDENZEICHNUNG

Zulassungen: DIN 18800 – 7: 2002–09, Klasse C, § 19 l
Wasserhaushaltsgesetz

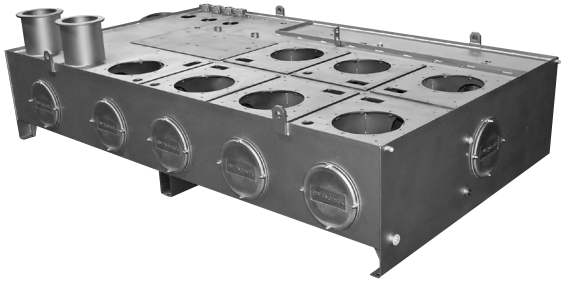

Sonderbehälter 2.400 L 1.4301 glasperlengestrahlt
Special tank 2,400 L 1.4301 sandblasted with glass beads

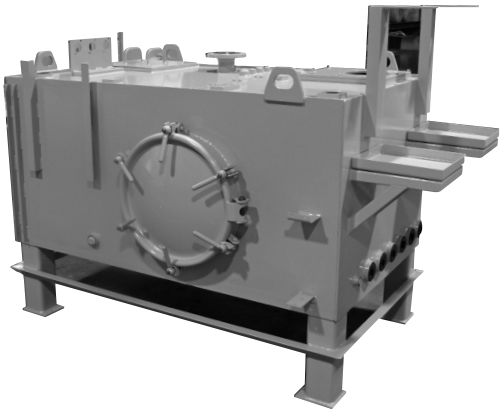

Sonderbehälter 5.000 L S 235 JR lackiert
Special tank 5,000 L S 235 JR varnished

Sonderbehälter 3.500 L S 235 JR lackiert
Special tank 3,500 L S 235 JR varnished

AUSFÜHRUNG

- Montagefertige Behälter, Ölwannen + Schweiß-konstruktionen nach Kundenvorgabe
- Brennzuschnitte und Sandstrahlarbeiten
- Generelle Ausführung und Lieferumfang siehe Seite 11

TANKS ACCORDING TO CUSTOMER DRAWING

Permissions: DIN 18800 – 7: 2002–09, Class C, § 19 l
Federal Water Act

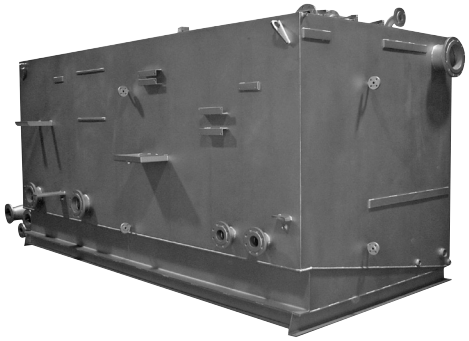

Vorratsbehälter 10.000 L 1.4571 glasperlengestrahlt
Store tank 10,000 L 1.4571 sandblasted with glass beads

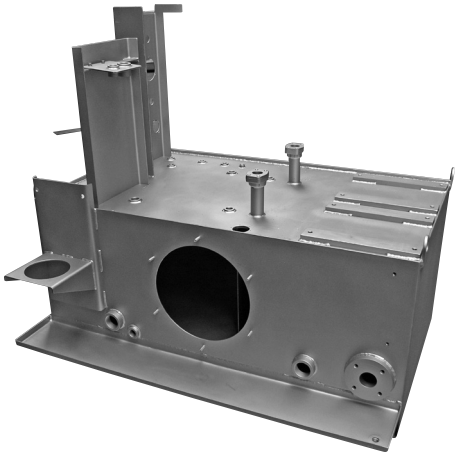

Sonderbehälter 800 L 1.4571 glasperlengestrahlt
Special tank 800 L 1.4571 sandblasted with glass beads

Sonderbehälter 2.000 L S 235 JR lackiert
Special tank 2,000 L S 235 JR varnished

TYPE

- Tanks ready for mounting, oil sumps and welding constructions according to customer demand
- Welded blank cut und sandblastings
- General type and delivery extent please see page 11

ZERTIFIKAT
CERTIFICATE CERTIFICAT CERTIFICADO СЕРТИФИКАТ

ZDH ZERT
DIN EN ISO 3834

ZDH-ZERT GMBH BESCHEINIGT, DASS DIE ORGANISATION

HBE hydraulic components

HBE GMBH
HÖNNESTR. 47
D - 58809 NEUENRADE

DEN NACHWEIS ERBRACHT HAT, DIE SCHWEISSTECHNISCHEN QUALITÄTSANFORDERUNGEN GEMÄSS DEM IN DER ANLAGE ANGEGEBENEN UMFANG NACH

DIN EN ISO 3834-2

ZU ERFÜLLEN.

ZERTIFIKAT GÜLTIG VOM 12.02.2016 BIS 11.02.2019
ZERTIFIKAT-REGISTER-NR.: QMS 0115545-00-01
Bonn, 03.03.2016

Dipl.-Ing. Andreas Otte
Leiter der Zertifizierungsstelle

DAkkS Deutsche Akkreditierungsstelle D-ZE-16013-01-00

ZDH-ZERT GMBH | WURZERSTR. 4A | 53175 BONN

ZERTIFIKAT

CERTIFICATE CERTIFICAT CERTIFICADO СЕРТИФИКАТ

ZDH ZERT

DIN EN 1090

KONFORMITÄT DER WERKSEIGENEN PRODUKTIONSKONTROLLE (WPK)

2499 – CPR -0115545-00-01

GEMÄSS DER VERORDNUNG (EU) NR: 305/2011 DES EUROPÄISCHEN PARLAMENTES UND DES RATES VOM 09.03.2011 (BAUPRODUKTENVERORDNUNG-CPR) GILT DIESES ZERTIFIKAT FÜR:

HERSTELLER:	**HBE GMBH** HÖNNESTR. 47 D - 58809 NEUENRADE
HERSTELLWERK:	WIE VORSTEHEND GENANNT
HARMONISIERTE PRODUKTNORM:	EN 1090-1:2009 + A1:2012-02
BAUPRODUKT(E):	STAHLTRAGWERKE UND BAUSÄTZE BIS EXC2 NACH EN 1090-2
VERWENDUNGSZWECK:	FÜR TRAGENDE ZWECKE IN ALLEN ARTEN VON BAUWERKEN
HERSTELLUNGSUMFANG:	PRODUKTION: SCHNEIDEN-LOCHEN-FORMGEBEN, SCHWEISSEN INKL. ZFP UND KORROSIONSSCHUTZ
GÜLTIGKEITSBEGINN:	12.02.2016
NÄCHSTE ÜBERWACHUNG:	11.02.2019 (VOR-ORT-INSPEKTION)
ANMERKUNGEN:	ZU DIESEM ZERTIFIKAT GEHÖREN EINE ANLAGE UND DAS/DIE SCHWEISSZERTIFIKAT(E) NR.: **SCH 0115545-00-01**

Bonn, 03.03.2016

Dipl.-Ing. Andreas Otte
Leiter der Zertifizierungsstelle

DAkkS Deutsche Akkreditierungsstelle D-ZE-16013-01-00

ZERTIFIKAT
CERTIFICATE CERTIFICAT CERTIFICADO СЕРТИФИКАТ

SCHWEISSZERTIFIKAT NACH DIN EN 1090

DIESES SCHWEISSZERTIFIKAT IST EINE ANLAGE ZUM ZERTIFIKAT NR. **2499 – CPR - 0115545-00-01**
ÜBER DIE KONFORMITÄT DER WERKSEIGENEN PRODUKTIONSKONTROLLE UND IST NUR IN VERBINDUNG
MIT DEM GENANNTEN ZERTIFIKAT IM GELTUNGSBEREICH DER BAUPRODUKTENVERORDNUNG GÜLTIG.

HERSTELLWERK:	**HBE GMBH** HÖNNESTR. 47 D - 58809 NEUENRADE
MASSGEBENDE BETRIEBSSTÄTTE:	WIE VORSTEHEND GENANNT
TECHNISCHE SPEZIFIKATION:	EN 1090-2:2011-10 DIBT- ZULASSUNGSBESCHEID Z-30.3-6 STAWAR:2011
BAUPRODUKT(E)	STAHLTRAGWERKE UND BAUSÄTZE BIS EXC2 NACH EN 1090-2
SCHWEISSPROZESS(E):	111 - E - LICHTBOGENHANDSCHWEIßEN 135 - MAG - METALL- AKTIVGASSCHWEIßEN 141 - WIG - WOLFRAM- INERTGASSCHWEIßEN
GRUNDWERKSTOFF(E):	S235, S275 NACH EN 10025-2 1.4301, 1.4307, 1.4401, 1.4404, 1.4541, 1.4571 NACH EN 10088
VERANTWORTLICHE SCHWEISSAUFSICHT:	ROLF BÖTTCHER GEB. 16.01.1962 METALLBAUERMEISTER UND SCHWEISSFACHMANN/IWS (DVS/IIW)
VERTRETER:	N.N.
GÜLTIGKEITSBEGINN:	12.02.2016
NÄCHSTE ÜBERWACHUNG:	11.02.2019 (VOR-ORT-INSPEKTION)
ZERTIFIKATS-NR.:	**SCH 0115545-00-01**
ANMERKUNGEN:	INNERHALB DEUTSCHLANDS SIND DIE JEWEILS GÜLTIGE BAUREGELLISTE UND DIE ZUGEHÖRIGE ANPASSUNGSRICHTLINIE STAHLBAU ZU BEACHTEN. FÜR NICHTROSTENDE STÄHLE IST INNERHALB DEUTSCHLANDS ZUSÄTZLICH DER ZULASSUNGSBESCHEID Z-30.3-6 DES DEUTSCHEN INSTITUTS FÜR BAUTECHNIK (DIBT) ZU BEACHTEN.

Bonn, 03.03.2016

Dipl.-Ing. Andreas Otte
Leiter der Zertifizierungsstelle